MURR ELEKTRONIK
stay connected

Cube20S Analoges Ausgangsmodul AO4

4X16Bit (U 0…10 V)

Erweiterungsmodul
AO4 - (E) U
Spannung

[Link zum Produkt]

Abbildungen

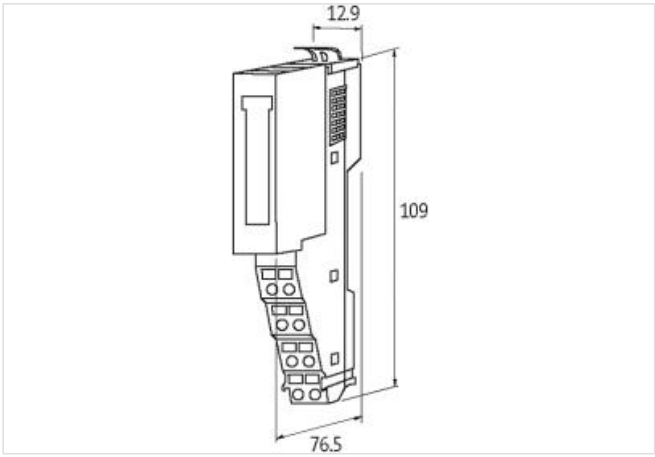

Abbildung stellvertretend

Kaufmännische Daten

ECLASS-6.0	27242601
ECLASS-6.1	27242601
ECLASS-7.0	27242601
ECLASS-8.0	27242601
ECLASS-9.0	27242601
ECLASS-10.1	27242601
ECLASS-11.1	27242601
ECLASS-12.0	27242601
ETIM-5.0	EC001596
GTIN	4048879424615
Verpackungseinheit	1
Zolltarifnummer	85389099

Elektrische Daten | Versorgung

Stromaufnahme max.	60 mA
Modulversorgung	über Systemverbindung

Elektrische Daten | Ausgang

Bürde min.	5 kΩ
Wandlungszeit Analogausgang	0,2 ms

Diagnosen

Aktorwarnung	pro Modul per LED und BUS
Diagnose	Unterspannung

Die in diesem Produkt-PDF enthaltenen Angaben wurden mit der größtmöglichen Sorgfalt erarbeitet.
Für Richtigkeit, Vollständigkeit und Aktualität ist die Haftung auf grobes Verschulden begrenzt. Stand: 26.04.2024

Diagnose per BUS	pro Modul
Diagnose per LED	pro Modul und Kanal
Kurzschluss-Diagnose	ja
LED-Anzeige	Ethernet-Verbindung/ Datenverkehr
Überlast-Diagnose	ja
Geräteschutz | Elektrisch	
Schutzart (EN IEC 60529)	IP20
Galvanische Trennung Betriebsspannung	ja
Galvanische Trennung Eingang/Eingang	ja
Mechanische Daten | Montagedaten	
Befestigungsart	geschnappt
Geeignet für Befestigungsart	Tragschiene, (EN 60715)
Höhe	109 mm
Breite	12,9 mm
Tiefe	76,5 mm
Umgebungseigenschaften | Klimatisch	
Betriebstemperatur min.	0 °C
Betriebstemperatur max.	60 °C
Lagertemperatur min.	-25 °C
Lagertemperatur max.	70 °C
Anschlusstyp 2	
Anschlusstyp 1	Power
Anschlusstyp 2	Power
Anschlussart	Federkraftklemmen FK
Familie-Bauform	Klemme
Geschlecht	female
Polzahl	8
PIN 1	n.c.
PIN 2	24 V DC
PIN 3	0 V
PIN 4	24 V DC Sys
PIN 5	n.c.
PIN 6	24 V DC
PIN 7	0 V
PIN 8	0 V Sys
Anschlussart	Federkraftklemmen FK
Familie-Bauform	Klemme
Geschlecht	female
Polzahl	8
PIN 1	AO 0
PIN 2	AGND
PIN 3	AO 2
PIN 4	AGND
PIN 5	AO 1
PIN 6	AGND
PIN 7	AO 3
PIN 8	AGND

Die in diesem Produkt-PDF enthaltenen Angaben wurden mit der größtmöglichen Sorgfalt erarbeitet.
Für Richtigkeit, Vollständigkeit und Aktualität ist die Haftung auf grobes Verschulden begrenzt. Stand: 26.04.2024