MURR ELEKTRONIK
stay connected

Entstörmodul für Schaltgeräte

Diodenkombination, 24 VDC, 36 W

24 V DC
Diode/Z-Diode
Andere Beschaltungen und Spannungen auf Anfrage.

Link zum Produkt

Abbildungen

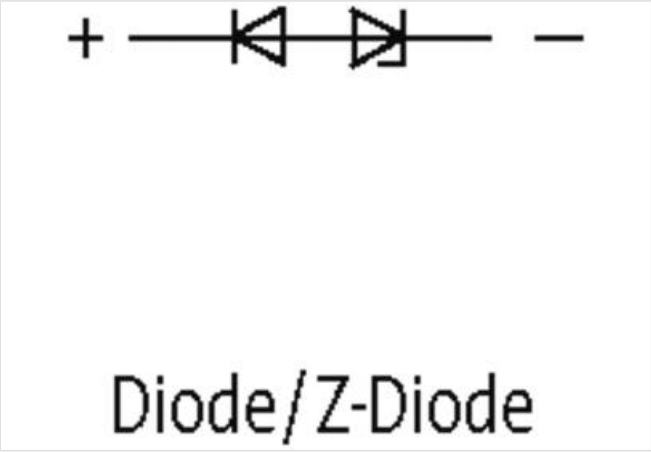

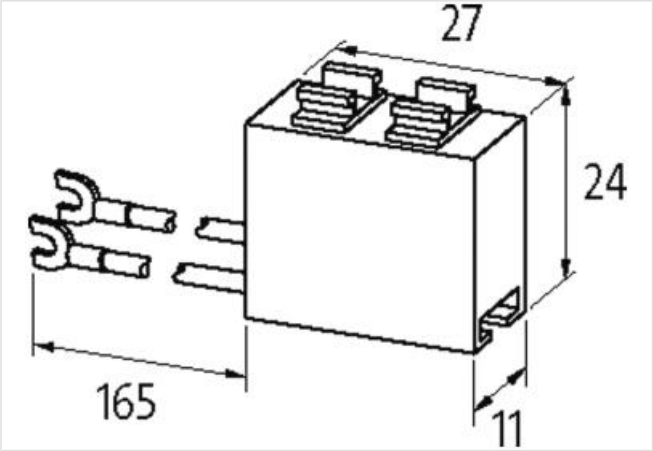

Abbildung stellvertretend

Kaufmännische Daten

ECLASS-6.0	27371013
ECLASS-6.1	27371013
ECLASS-7.0	27371013
ECLASS-8.0	27371013
ECLASS-9.0	27371013
ECLASS-10.1	27371013
ECLASS-11.1	27371013

Die in diesem Produkt-PDF enthaltenen Angaben wurden mit der größtmöglichen Sorgfalt erarbeitet.
Für Richtigkeit, Vollständigkeit und Aktualität ist die Haftung auf grobes Verschulden begrenzt. Stand: 25.04.2024

ECLASS-12.0	27371013
ETIM-5.0	EC002498
GTIN	4048879018012
Verpackungseinheit	1
Zolltarifnummer	85363010
Kompatibilität | Kompatibel zu	
Passende Schaltgeräte	universal
Elektrische Daten	
Bedämpfungsfaktor	1.5× UN
Elektrische Daten | Eingang	
Eingangsspannung DC min.	12 V
Eingangsspannung DC max.	30 V
Installation | Anschluss	
Anschlussinformation	selbstsichernder Gabelkabelschuh
Geräteschutz | Medien	
Flammbeständigkeit	schwer entflammbar
Mechanische Daten | Materialdaten	
Brennbarkeitsklasse Gehäuse (UL94)	V-0
Material Gehäuse	Kunststoff
Mechanische Daten | Montagedaten	
Höhe	11 mm
Breite	27 mm
Tiefe	24 mm
Umgebungseigenschaften | Klimatisch	
Betriebstemperatur min.	-20 °C
Betriebstemperatur max.	70 °C

Die in diesem Produkt-PDF enthaltenen Angaben wurden mit der größtmöglichen Sorgfalt erarbeitet.
Für Richtigkeit, Vollständigkeit und Aktualität ist die Haftung auf grobes Verschulden begrenzt. Stand: 25.04.2024