MURR ELEKTRONIK
stay connected

SIEMENS CONTACTOR SUPPRESSOR

Varistor, 230VAC/DC

230 V AC/DC
VDR
For other configurations and voltages, please inquire.

[Link naar het product]

Afbeelding

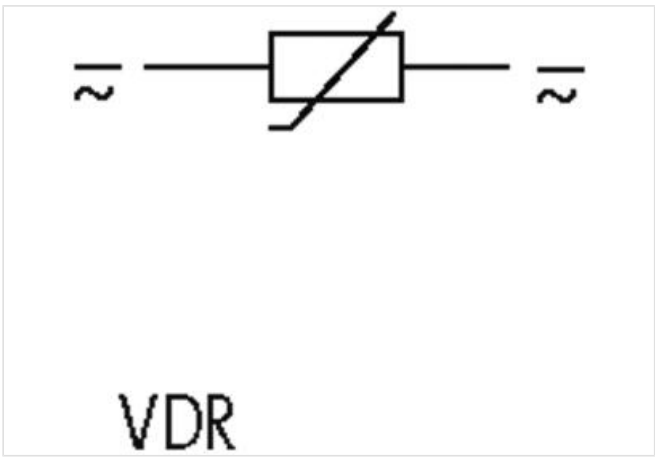

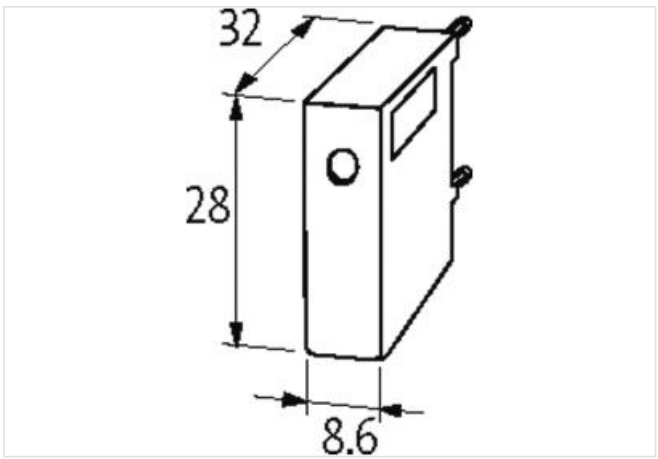

Product van afwijken van afbeelding

Commerciële gegevens

ECLASS-6.0	27371013
ECLASS-6.1	27371013
ECLASS-7.0	27371013
ECLASS-8.0	27371013
ECLASS-9.0	27371013
ECLASS-10.1	27371013
ECLASS-11.1	27371013

De informatie in dit datablad is met de grootst mogelijke zorg samengesteld.
Aansprakelijkheid beperkt tot grove nalatigheid voor de juistheid, volledigheid en actualiteit. Status: 2024-04-20

MURR ELEKTRONIK
stay connected

ECLASS-12.0	27371013
ETIM-5.0	EC002498
Douane tarief nummer	85363010
GTIN	4048879017572
Verpakkingseenheid	1
Compatibility | Compatible with	
Appropriate contactors	3 RH 1/11; 3 RT 1/3 RH1; 3 RT 1/10.15...10.17
Electrical data | Input	
Input voltage AC min.	110 V
Input voltage AC max.	253 V
Input voltage DC min.	110 V
Input voltage DC max.	253 V
Mechanical data | Mounting data	
Height	28 mm
Width	8,6 mm
Depth	32 mm
Environmental characteristics | Climatic	
Operating temperature min.	-20 °C
Operating temperature max.	70 °C

De informatie in dit datablad is met de grootst mogelijke zorg samengesteld.
Aansprakelijkheid beperkt tot grove nalatigheid voor de juistheid, volledigheid en actualiteit. Status: 2024-04-20